پاکت‌ب

موضوع مناقصه: اکسپنشن خوراک دهنده کوره خط ۳ (شماره درخواست ۲۰۱۰۶۹۹)

شرایط عمومی مناقصه:

متقاضیان با رعایت شرایط مندرج در این فرم، اسناد و مدارک خواسته شده را پس از تکمیل و آماده سازی، در پاکت های جداگانه درب بسته (الف، ب، ج) قرار داده و حداکثر تا پایان وقت اداری **ساعت ۱۵:۰۰ روز سه شنبه مورخ ۱۴۰۳/۰۲/۱۱** به آدرس : استان البرز – شهرستان نظرآباد - کد پستی ۳۳۳۱۹۵۴۱۳۴ **واحد دبیرخانه حراست** شرکت سیمان آبیک ارائه نمایند.

هر یک از شرکت کنندگان در مناقصه که نسبت به مفهوم تمام یا قسمتی از مشخصات و اسناد مناقصه سوالی داشته باشند می توانند از امور بازرگانی داخلی تقاضای توضیح نمایند.

۱. اشخاص حقیقی و حقوقی که دارای صلاحیت تخصصی و فنی در امور موضوع مناقصه هستند می توانند در مناقصه شرکت نمایند.

۲. پیشنهاد دهنده باید پشت هر سه پاکت، **نام پاکت(الف/ب/ج)**، موضوع مناقصه، مشخصات کامل خود، آدرس پستی و شماره تلفن تماس خود را به صورت کامل و خوانا قید نماید.

۳. پیشنهاد دهندگان می بایست سوابق کاری، مجوز های رسمی از مراجع ذیصلاح، لیست تجهیزات و مواردی که در ارزیابی آنان تأثیر داشته باشد را جهت ارزیابی فنی، داخل **پاکت‌ب** (حرف ب باید در پشت آن درج گردد) قرار دهند.

۴. اشخاص حقوقی باید رزومه، گواهی ثبت ثنا (مربوط به سامانه ابلاغ قوه قضاییه)، تصویر اساسنامه، آگهی تأسیس، **آخرین تغییرات شرکت** در خصوص اعضای هیئت مدیره قانونی و صاحبان امضاء مجاز خود، تصویر کارت ملی صاحبان امضاء مجاز و گواهی امضاء را به همراه تائیدیه فرم شرایط عمومی و خصوصی شرکت در مناقصه و سایر مدارک را داخل **پاکت‌ب** (حرف ب باید در پشت آن درج گردد) قرار دهند.

۵. اشخاص حقیقی متقاضی باید ضمن درج مشخصات کامل سجلی خود، ارائه گواهی ثبت ثنا (مربوط به سامانه ابلاغ قوه قضاییه)، یک نسخه از تصویر شناسنامه، کارت ملی، آدرس پستی و کد پستی خود را نیز به همراه سایر مدارک به همراه تائیدیه فرم شرایط عمومی و خصوصی در داخل **پاکت‌ب** (حرف ب باید در پشت آن درج گردد) قرار دهند.

۶. پیشنهاد دهندگان موظف به تکمیل فرم ارزیابی مناقصه گران و تائید تمامی صفحات می‌باشند، لذا درصورت عدم ارائه فرم ارزیابی به همراه مدارک مورد نظر، شرکت سیمان آبیک مختار به حذف شرکت کننده از مناقصه می باشد و شرکت کننده حق هیچگونه اعتراضی را ندارد.

۷. کلیه اشخاص حقیقی و حقوقی می‌بایست فرم **پیشنهاد قیمت** و پیش نویس قرارداد خود را با ارقام و حروف و ریال درج نمایند(در صورت اختلاف بین ارقام و حروف، مبالغ تعیین شده به حروف معتبر خواهند بود) و در **پاکت‌ج** (حرف ج باید در پشت آن درج گردد) قرار دهند.

۸. شرکت کننده می‌بایست ذیل اسناد مناقصه را توسط صاحبان امضاء مجاز خود مهر و امضاء نماید و به هیچ وجه حق درج شرط و شروط و اصلاح در متن پیش‌نویس قرارداد را ندارد در غیر این صورت به پیشنهاد ارائه شده ترتیب اثر داده نخواهد شد.

۹. به منظور تضمین شرکت در مناقصه متقاضی می بایست **یک فقره** چک صیادی به **مبلغ ۱/۰۰۰/۰۰۰/۰۰۰ ریال بدون قید و شرط** و توضیحات، **با ذکر تاریخ صدور چک و ثبت در سامانه صیاد در وجه شرکت سیمان آبیک با شناسه ملی ۱۰۱۰۲۴۰۵۲۲۰ و تصویر تاییدیه ثبت در سامانه** داخل **پاکت الف** (حرف الف باید در پشت آن درج گردد) قراردهد. چنانچه پس از شرکت در مناقصه و اعلام برنده شدن به هر علت شخص برنده اعلام انصراف و یا تغییر قیمت پیشنهادی اعلامی را مطرح و از عقد قرارداد امتناع نماید، شرکت سیمان آبیک مختار خواهد بود چک موضوع این بند را بدون نیاز به هر گونه اقدام رسمی و یا قضایی به ازاء آن خسارت وصول نماید.

۱۰. چک تضمین شرکت در مناقصه می‌بایست فقط به نام و از حساب شخص شرکت کننده در مناقصه بوده و ارائه چک از حساب اشخاص غیر پذیرفته نخواهد شد و کلیه چک های ارائه شده بابت تضمین که شرایط بند ۸ را نداشته باشند ترتیب اثر داده نخواهد شد.

۱۱. جهت بازگشایی پاکتهای مناقصه در کمیسیون معاملات ابتدا پاکت الف تضمین مناقصه باز خواهد شد در صورت عدم ارائه تضمین، پیشنهاد مردود تلقی و نسبت به گشودن پاکتهای دیگر اقدامی به عمل نخواهد آمد و عیناً به پیشنهاد دهنده مربوط مسترد خواهد شد در صورت تایید تضمین مناقصه (با توجه به بند ۸ این فرم) پاکت ب باز خواهد شد و محتوای آن بررسی می گردد در صورتی که کلیه اسناد ممهور به مهر و امضای پیشنهاد دهنده باشد نسبت به گشایش پاکتج اقدام می شود.

۱۲. به پیشنهادات مشروط، مبهم، مخدوش و پیشنهاداتی که بعد از تاریخ تعیین شده واصل گردد ترتیب اثر داده نخواهد شد.

۱۳. ارائه پیشنهاد قیمت می بایست با لحاظ کلیه کسور قانونی و قراردادی اعم از بیمه و مالیات و غیره ... ارائه شود.

نام و نام خانوادگی شرکت کننده در مناقصه : **تلفن تماس:** **کد پستی:**

آدرس پستی:

- **شماره حساب بانکی شرکت کننده در مناقصه (حساب بانکی فقط باید به نام شرکت کننده ، دقیق و خوانا باشد) :**

نام صاحب حساب: **شماره حساب:** **نام بانک:** **نام شعبه:** **کد شعبه:**

تاریخ / مهر / امضاء شرکت کننده

پاکت ب

۱۴. کلیه کسور قانونی و قراردادی بر اساس مقررات جاری جمهوری اسلامی ایران و اسناد و مدارک مناقصه به عهده شرکت کننده می باشد که در قیمت پیشنهادی لحاظ و ارائه می نماید. لذا به جز شرایط مندرج در اسناد مناقصه هیچگونه شرایط دیگری مورد پذیرش نمی باشد.

تبصره : در خصوص مالیات بر ارزش افزوده مطابق قوانین مربوطه رفتار خواهد شد و پرداخت مالیات برارزش افزوده منوط به ارائه مدارک و مستندات مبنی بر پرداخت مالیات بر ارزش افزوده می‌باشد.

۱۵. کلیه پاکتهای پیشنهادات واصله درجلسه کمیسیون معاملات و بدون حضور پیشنهاد دهندگان بازگشایی و پس از بررسی پیشنهادات قیمت نفرات اول تا سوم اقدام خواهد شد و چک های تضمین نفرات اول تا سوم نزد شرکت باقی خواهد ماند تا در صورتی که نفر اول منصرف گردید، قرارداد با نفر دوم یا سوم منعقد گردد. ضمنا چک سایر شرکت کنندگان پس از اعلام برنده مناقصه با درخواست شرکت کننده با توجه به بند ۲۳ قابل استرداد می‌باشد.

۱۶. صرف شرکت در مناقصه و بررسی کمیسیون معاملات به منزله عقد قرارداد تلقی نشده و هیچ حقی برای اشخاص ایجاد نخواهد کرد و برنده، زمانی ذی حق شرکت تلقی خواهد شد که شرکت سیمان آبیک با وی مبادرت به انعقاد قرارداد نموده باشد.

۱۷. پیشنهاد دهنده اقرار می‌نماید قبل از ارائه پیشنهاد قیمت کلیه شرایط کار و جوانب آن را در نظر گرفته است، لذا پس از ارائه قیمت و برنده شدن در زمان عقد قرارداد و یا بعد از تنظیم قرارداد هیچ گونه عذری مسموع نخواهد بود در غیر این صورت وجه چک تضمین شرکت در مناقصه به نفع شرکت سیمان آبیک وصول خواهد شد.

۱۸. برنده مناقصه حق واگذاری مورد مناقصه را جزئاً یا کلاً به غیر ندارد.

۱۹. شرکت سیمان آبیک در رد یا قبول یک یا کلیه پیشنهادات مطلقاً مختار است و شرکت کننده در مناقصه حق هرگونه اعتراضی را از خود سلب می‌نماید.

۲۰. در صورت انصراف از شرکت در مناقصه متقاضی باید حداکثر ۲۴ ساعت قبل از آخرین مهلت ارائه پیشنهاد مراتب را به صورت کتبی به واحد دبیرخانه حراست شرکت سیمان آبیک اعلام نماید.

۲۱. زمان بازگشایی پاکات حداقل تا دو هفته از پایان مهلت قانونی مناقصه می باشد.

۲۲. هزینه های مربوط به چاپ آگهی مناقصه به عهده برنده مناقصه خواهد بود.

۲۳.مبلغ پیش پرداخت در صورت تعلق حداکثر معادل ۲۵٪ مبلغ کل قرارداد خواهد بود که در قبال ارائه یک فقره چک ضمانت (چک صیادی به همراه تاییدیه ثبت در سامانه) معادل ۱۵۰ درصد پیش‌پرداخت، پرداخت خواهد شد.

۲۴. چنانچه متقاضی در مناقصه برنده نشده (به هر دلیل) و یا انصراف دهد(با توجه به بند ۱۹)، نماینده قانونی شخص شرکت کننده می بایست حداکثر ظرف مدت ۱۰ روز از تاریخ بازگشایی پاکات و اعلام نتیجه با مراجعه به واحد حراست شرکت سیمان آبیک نسبت به تحویل اصول تضامین و مدارک خود اقدام نماید بدیهی است پس از پایان مدت ذکر شده شرکت سیمان آبیک هیچ گونه مسئولیتی در خصوص مفقودی، تلف و غیره چک تضمین و سایر مستندات نداشته و هرگونه ادعای مطرح شده بعدی در این خصوص از درجه اعتبار ساقط خواهد بود.

۲۵. در صورت برنده شدن متقاضی و ابلاغ شروع به کار چنانچه به هر دلیل انجام تعهد موضوع مناقصه با تاخیر صورت پذیرد به ازای هر روز تاخیر یک درصد ارزش کل مبلغ موضوع مناقصه به میزان خسارت تاخیر در ایفاء تعهد از متقاضی مطالبه و وصول خواهد شد.

۲۶. هزینه های بارگیری و حمل به عهده برنده مناقصه و تحویل درب شرکت سیمان آبیک می باشد.

نام و نام خانوادگی شرکت کننده در مناقصه : **تلفن تماس:** **کد پستی:**

آدرس پستی:

- **شماره حساب بانکی شرکت کننده در مناقصه (حساب بانکی فقط باید به نام شرکت کننده ، دقیق و خوانا باشد) :**

نام صاحب حساب: **شماره حساب:** **نام بانک:** **نام شعبه:** **کد شعبه:**

تاریخ / مهر / امضاء شرکت کننده

پاکت ب

شرایط خصوصی مناقصه اکسپنشن خوراک دهنده کوره خط ۳ (شماره درخواست ۲۰۱۰۶۹۹)

۱. مواد اولیه دارای برگه کنترل کیفیت و گواهینامه معتبر باشند و قبل از ساخت به رویت و تایید کارفرما برسد.

۲.

عنوان	نقشه – پارت لیست	جنس	تعداد
Expansion joint Ø 1250	۵,۵۰۳۸۰۵	پیوست	۲ عدد

۳. جنس مورد استفاده ۵۶۱۰ می باشد. و فقط نقشه ۴,۰۸۴۷۴۰ از جنس st37-2 می باشد.

۴. تلرانس های مورد پذیرش مطابق با دستورالعمل FLS520530 می باشد.

۵. در نقشه ۴,۰۸۴۷۳۸ فلنچ ها به صورت دوبل سوراخکاری و ساخته شود.

۶. پیچ ، مهره و واشر به تعداد مورد نیاز مطابق در پارت لیست تهیه و به همراه قطعه ارسال شود.

۷. بسته بندی و ارسال به صورت مناسب صورت گیرد.

۸. ارائه مستندات کیفی پروژه شامل برگه آنالیز ، ابعادی در قالب فاینال بوک الزامی بوده و همراه محموله ارسال گردد.

۹. برنامه زمانبندی ساخت مطابق فرمت MSP به کارفرما ارائه شود.

۱۰. پیش بینی مدت زمان ساخت ۴۵ روز کاری می باشد.

۱۱. درصورت تاخیر درزمان تحویل به تناسب زمان پیش پرداخت و تائید نقشه ۰,۵ درصد کل مبلغ به ازاء هر روز به فروشنده تعلق می گیرد و حداکثر تا ۱۰٪ کل مبلغ از صورت وضعیت وی کسر می گردد.

۱۲. تحویل کالا درب کارخانه سیمان آبیک.

پاسخگوئی به سوالات در بخش واحد فنی : تلفن: ۴۵۳۸۲۵۷۰-۰۲۶ داخلی ۲۴۱۵-۲۴۰۳

پاسخگوئی به سوالات در بخش امور پیمانکاران ساخت : تلفن : ۴۵۳۸۲۵۷۲-۰۲۶

نام و نام خانوادگی شرکت کننده در مناقصه : تلفن تماس: کد پستی:

آدرس:

- **شماره حساب بانکی شرکت کننده در مناقصه (حساب بانکی فقط باید به نام شرکت کننده ، دقیق و خوانا باشد) :**

شماره حساب: نام بانک: نام شعبه: کد شعبه:

نام صاحب حساب:

تاریخ / مهر / امضاء شرکت کننده

Preheater Expansion joint Ø:1250 with lining	FLS	Parts List No. MGN Code/ Id	5.503805 EE	Sheet No. 00.01.01

	Designation	No. Req.	Drawing	Code Dimension Manufacturer (Pattern)	Mat	Total Kg
01	Protective ring	1	4.084738		250	130
02	Flange	2	4.084740		100	54
03	Expansion joint	1	4.084702	.D=1400		90
04	Protective tube	1	4.084739		250	126
05	Bolt	72		0220.M20x60		14
06	Nut	72		0100.M20		5
07	Assembly drawing		4.084737			
08						
09						
10						
11						
12						
13						
14						
15						
16						
17						
18						
19						
20						
21						
22						
23						

x)Line	Date	Sign.	
	310890	OM	419
	01	03	199048	VI
	Rev.	Line.	Week.	Sign.

Wrought Stainless Steel, Cr-Ni-Ti-Alloyed

For more information contact F.L. Smidth

PROPERTIES:

Titanium-stabilised, austenitic Cr-Ni steel for welded assemble that cannot be subsequently annealed. It can be used for parts at temperatures between 425 and 900°C. The alloy is free from harmful sensitisation (chromium carbides precipitation) and associated intergranular corrosion after welding or during service in the sensitising temperature range. Cold working can increase strength and hardness, but decreases ductility and toughness. Cold working may also may cause some magnetism of the alloy.

STANDARDS:

General requirements:

When reference to this MAT NO appears on FLS Drawing or FLS Parts List or in FLS Purchace Order the data from the Primary Standard is used as acceptance criteria.

Specific deviations in requirements made in the FLS Parts List, the FLS Purchace Order or a FLS Instruction always overrules this data sheet.

Alternatively accepted International Standards listed in this sheet may be used if the suppliers documentation covers at least the documentation required in the Primary Listed Standard. This means that supplementary tests in some cases will be necessary.

Primary Standard:

EN 10088-2 (1995) , MATERIAL: X6CrNiTi18-10 , MATERIAL No.: 1.4541

Stainless steels - Part 2: Technical delivery conditions for sheet/plate and strip for general purpose

CHEMICAL COMPOSITION:

Dim, mm	% C max or range	% Si max or range	% Mn max or range	% P max or range	% S max or range	% N max or range	% Al min or range
	0.08	1.0	2.0	0.045	0.03	-	-

Dim, mm	% Cr max or range	% Mo max or range	% Ni max or range	% V max or range	% Nb max or range	% Ti max or range	% Cu max or range	% Other max or range
	17.0-19.0	-	9.0-12.0	-	-	0.7	-	

5 x %C <= % Ti <= 0.7 %

MECHANICAL PROPERTIES AT ROOM TEMPERATURE:

Condi-tion	Dim, mm	Tensile Strength MPa	Yield Strength MPa	Elong. %	Area Reduction		M.Elas GPa	Hardness			Imp. Energy KV, min	
		Rm	Re	A5	Z	Z⊥	E	HRc	HB	HV	°C	J
		500 - 700	200 -	40 -	-	-		-	- 215	-		90

Erector's note:

Normal erection operations include the correction of minor misfits by moderate amounts of straightening, shimming, reaming, chipping, cutting or grinding and the drawing of elements into line through the use of drift pins. Misfits which cannot be corrected by the foregoing means or which require major changes in equipment configuration are to be reported immediately to the supplier by the erector, to enable the supplier either to correct the misfit or to approve the most efficient and economic method of correction to be implemented.

برای ساخت	شرکت سیمان آبیک	
FC	تاریخ اعتبار	تایید کننده
	۱۰/۱۲/۲۹	

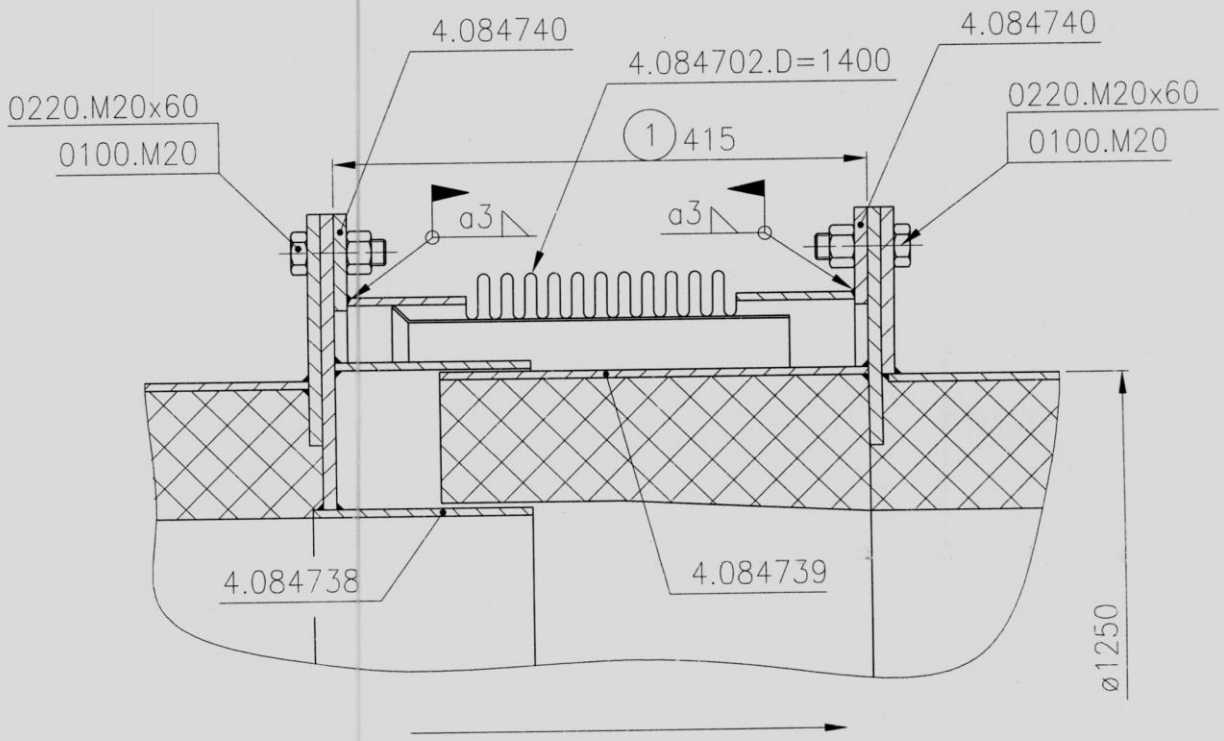

1 To be stretched to this dimension during erection.

Scale:	Drawn	Appr.	Appr. Date	Zone/Descr.:
1:5	ESm	SG	08-Dec-08	⊗ Pattern no.: embossed/countersunk

Preheater
Expansion joint Ø1250 with lining

Expansion joint Assembly

Mat.: 5610	Weight: 419	Welds: ISO--E	ISO-E

Unless otherwise specified, adhere to General Workshop Instructions No. 520530.

The information transmitted by this document is the proprietary and confidential property of FLSmidth, and may not be duplicated, disclosed, or utilized without written consent from FLSmidth.

FLSmidth

No.: 4.084737 Ver.: 4.0

A	B	C	D
Standards in instructions 520530 must be adhered to ⊗ Pattern number, embossed/countersunk	Die in der Anweisung 520530 angeführten Normen sind einzuhalten ⊗ Modellnummer, erhaben/eingelassen	Les normes des instructions 520530 doivent être respectées ⊗ Numéro de modèle, en relief/en creux	Deben seguirse exactamente las normes dadas en las instrucciones 520530 ⊗ Número de modelo, en relieve/en hueco

FLS MICRO week 21 -1991

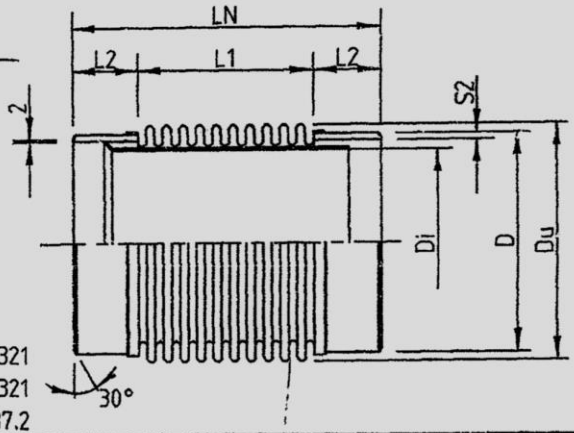

Design pressure :1 bar.
Design temperature :500°C.
Test pressure :1.5bar.
Material : Bellow :AISI 321
Guide pipe :AISI 321
Welding ends :R.St.37.2

Pos.	D	Du	Di	L1	L2	LN	S2	Axial movem	Weight kg (1)	Spring rate kp/mm
1	200	225	177	145	60	265	6	±30	7	9.1
2	250	275	226	165	50	265	6	±30	10	9.6
3	315	344	286	165	55	275	6	±30	13	8.7
4	355	384	326	165	55	275	6	±30	14	9.2
5	400	428	371	165	60	285	6	±30	19	10
6	450	496	430	155	65	285	6	±30	22	10.2
7	500	546	480	160	70	300	6	±30	26	11
8	560	606	540	160	100	360	6	±30	33	12
9	630	658	598	160	100	360	6	±30	39	14.3
10	710	738	676	165	80	325	6	±30	39	15.8
11	800	835	764	165	80	325	6	±30	44	34.9
12	900	935	864	165	100	365	6	±30	57	38.7
13	1000	1035	962	165	100	365	6	±30	63	42.4
14	1120	1155	1080	160	100	360	6	±30	77	45.9
15	1250	1285	1210	160	100	360	6	±30	86	51.2
16	1400	1440	1364	165	100	365	6	±30	90	68.4
17	1600	1640	1564	165	100	365	6	±30	103	77.3

F.L.SMIDTH

Cyclone preheater

Expansion joint

REV.	IN ZONE	SIGN.	DATE
6			
5	Pos. 6	HE	9120
4	All over	HE	9042
3	POS 16+17	BeSø	9035
2	B3: 470→480 524→540	HE	9-8-90
1	B4:231 → 321	LiW	9-1-89

SCALE:	KG (1)	MAT.	NO.
	⊗	ISO-E	4.084702
SIGN.	DATE	WELDS: ISO-E	
CAD1: C4084702-00			

⊗ Modelnummer, ophøjet/forsænket
Normer i instruktion 520530 skal overholdes

Die in der Anweisung 520530 angeführten Normen sind einzuhalten
⊗ Modellnummer, erhaben / eingelassen

Les normes des instructions 520530 doivent être respectées
⊗ Numéro de modèle, en relief / en creux

Deben seguirse exactamente las normas dadas en las instrucciones 520530
⊗ Número de modelo, en relieve / en hueco

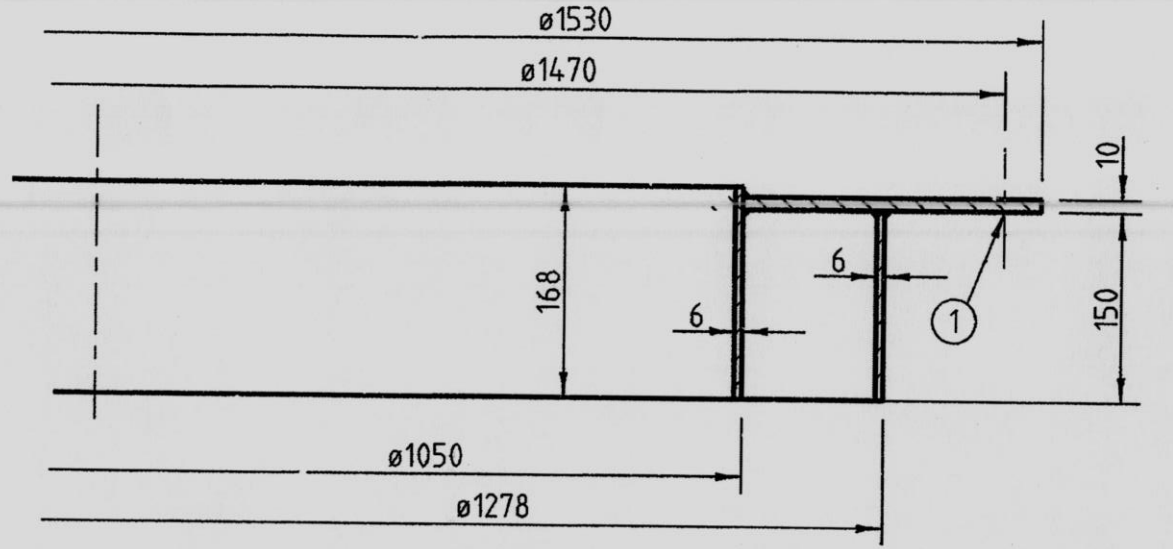

4

برای ساخت	شرکت سیمان آبیک	
FC	تاریخ اعتبار	تایید کننده
	۷۸/۱۲/۲۹	

1 (1) 36 holes ø24 mm

⊗ Pattern number, embossed/ countersunk
Standards in instructions 520530 must be adhered to

⊗ Modelnummer, ophøjet/forsænket
Normer i instruktion 520530 skal overholdes

F.L.SMIDTH	6					
	5					
Preheater	4					
Expansion joint ø1250 with lining	3					
Protective ring	2					
	1					
SCALE: 1:5	KG 130	MAT. 250	REV.	IN ZONE	SIGN.	DATE
	⊗	ISO-E	NO. 4.084738			
SIGN. OM	DATE 7-9-90	WELDS: ISO-E				
CAD1: C4084738-00						

Die in der Anweisung 520530 angeführten Normen sind einzuhalten

⊗ Modellnummer, erhaben / eingelassen

Les normes des instructions 520530 doivent être respectées

⊗ Numéro de modèle, en relief / en creux

Deben seguirse exactamente las normes dadas en las instrucciones 520530

⊗ Número de modelo, en relieve / en hueco

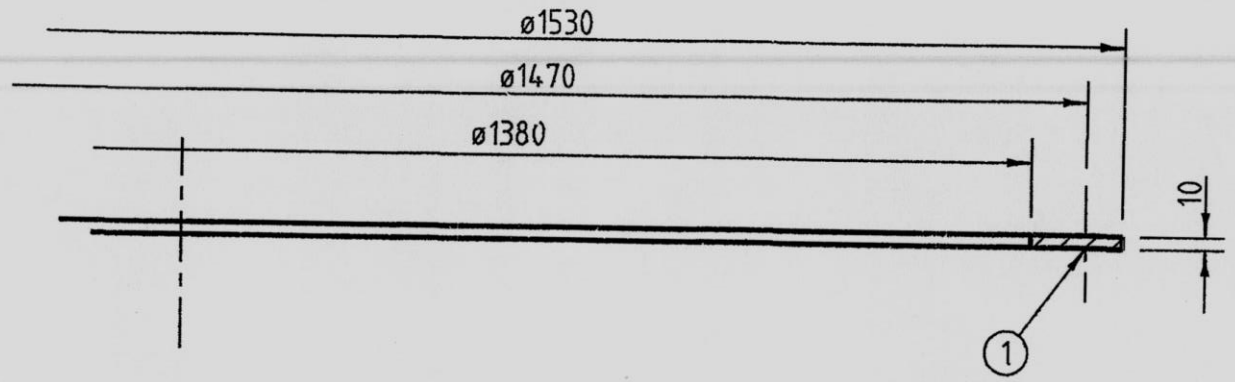

برای ساخت	شرکت سیمان آبیک	
FC	تاریخ اعتبار	تایید کننده
	۱۴۰۱/۱۲/۰۳	

1 36 holes ø24 mm.

⊗ Pattern number, embossed / countersunk
Standards in instructions 520530 must be adhered to

⊗ Modelnummer, ophøjet / forsænket
Normer i instruktion 520530 skal overholdes

F.L.SMIDTH			6			
			5			
Preheater			4			
Expansion joint ø1250 with lining			3			
Flange			2			
			1			
SCALE: 1:5	KG 27	MAT. 100	REV.	IN ZONE	SIGN.	DATE
	⊗	ISO-E	NO. 4.084740			
SIGN. OM	DATE 7-9 90	WELDS: ISO-E				
CAD1: C4084740-00						

Die in der Anweisung 520530 angeführten Normen sind einzuhalten
⊗ Modellnummer, erhaben / eingelassen

Les normes des instructions 520530 doivent être respectées
⊗ Numéro de modèle, en relief / en creux

Deben seguirse exactamente las normes dadas en las instrucciones 520530
⊗ Número de modelo, en relieve / en hueco

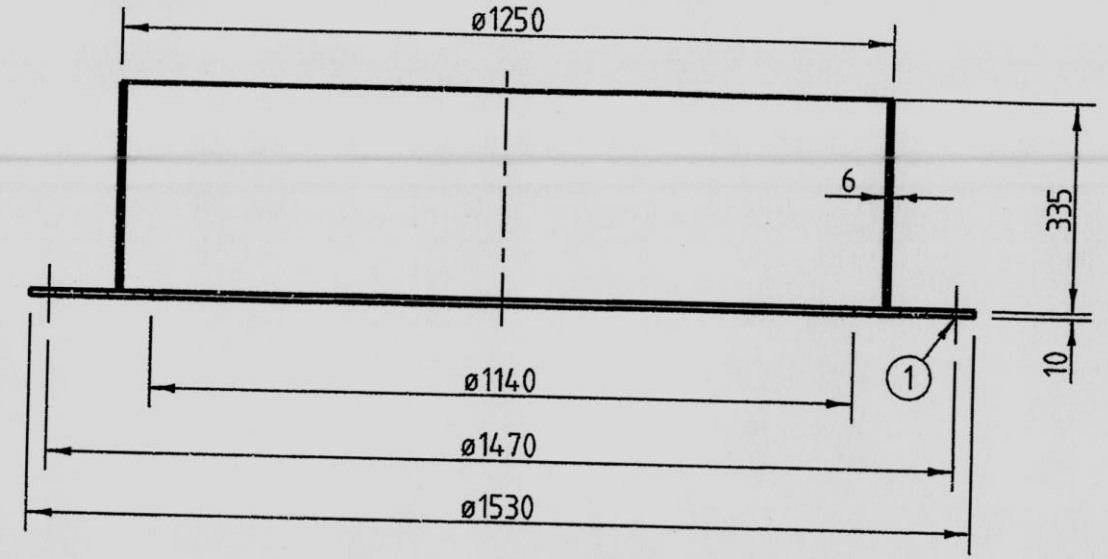

4

برای ساخت
FC

شرکت سیمان آبیک

تاریخ اعتبار | تایید کننده

۱۴۰۱/۱۲/۲۹

1 36 holes ø24 mm

⊗ Pattern number, embossed/ countersunk
Standards in instructions 520530 must be adhered to

⊗ Modelnummer, ophøjet/forsænket
Normer i instruktion 520530 skal overholdes

F.L.SMIDTH			6			
			5			
Preheater			4			
Expansion joint ø1250 with lining			3			
Protective tube			2			
			1			
SCALE: 1:10	KG 125	MAT. 250	REV.	IN ZONE	SIGN.	DATE
	⊗	ISO-E	NO. 4.084739			
SIGN. OM	DATE 7-9-90	WELDS: ISO-E				
CAD1: C4084739-00						

چک لیست مدارک جهت تشخیص صلاحیت شرکت ها

نام شرکت :　　شرکت در مناقصه:　　شماره درخواست:

آدرس شرکت:

ردیف	مدارک	تامین کننده / پیمانکار		کارفرما	
		دارد	ندارد	تائید	عدم تائید
۱	ارائه اساسنامه رسمی ممهور به مهر شرکت				
۲	آگهی تاسیس شرکت				
۳	آخرین تغییرات درج شده در روزنامه رسمی				
۴	تصویر آخرین تغییرات شرکت (هیئت مدیره)				
۵	مشخصات مدیر عامل و اعضاء هیئت مدیره				
۶	صورت های مالی				
۷	گواهی ارزش افزوده				
۸	اظهار نامه مالیاتی				
۹	ارائه گواهینامه های مرتبط				
۱۰	لیست کادر اجرائی متخصص و با تجربه				
۱۱	لیست تجهیزات و ماشین آلات صنعتی				
۱۲	سوابق کاری				

توضیحات: ۱- از کلیه شرکت کنندگان در مناقصه درخواست می گردد چک لیست فوق را در صورت داشتن هر کدام از ردیف ها تکمیل نمایند.

۲- در صورتی که هر یک از شرکت کنندگان قبلا اسناد و مدارک را به دبیرخانه سیمان آبیک ارسال نمودند نیاز به ارسال مجدد نمی باشد لذا فقط چک لیست فوق را تکمیل نمائید.

مهر و امضاء مدیر عامل شرکت

با سلام و احترام

بدینوسیله به اطلاع می رساند شرکت سیمان آبیک در نظر دارد جهت ارزیابی کیفی وصلاحیت شرکت کنندگان در مناقصات اسناد ذیل را دریافت نماید.

۱- سوابق کاری

۲- لیست تجهیزات و ماشین آلات

۳- لیست کادر اجرائی و متخصص و با تجربه

۴- ارائه گواهی نامه های مرتبط

۵- بعد مسافت تامین کننده یا شرکت کننده با شرکت سیمان آبیک

۶- ارائه اسناد (گواهی ارزش افزوده ، اظهارنامه مالیاتی ، صورتهای مالی ، روزنامه رسمی ، اساسنامه ، آخرین تغییرات شرکت (هیئت مدیره) ، تصویر شناسنامه و کارت ملی مدیر عامل)

* شایان ذکر می باشد. کلیه اسناد و مدارک ارسالی باید بصورت دفترچه به آدرس ، استان البرز ، نظر آباد ، کارخانه سیمان آبیک دبیرخانه حراست ارسال گردد.

چک لیست بپیوست تکمیل گردد.

پیشاپیش از مساعدت شما سپاسگزاریم.